尺寸 **DIMENSION**

型号MODEL	A	B
MPA 164B	486	124
MPA 164C	513	137
MPA 164D	513	137
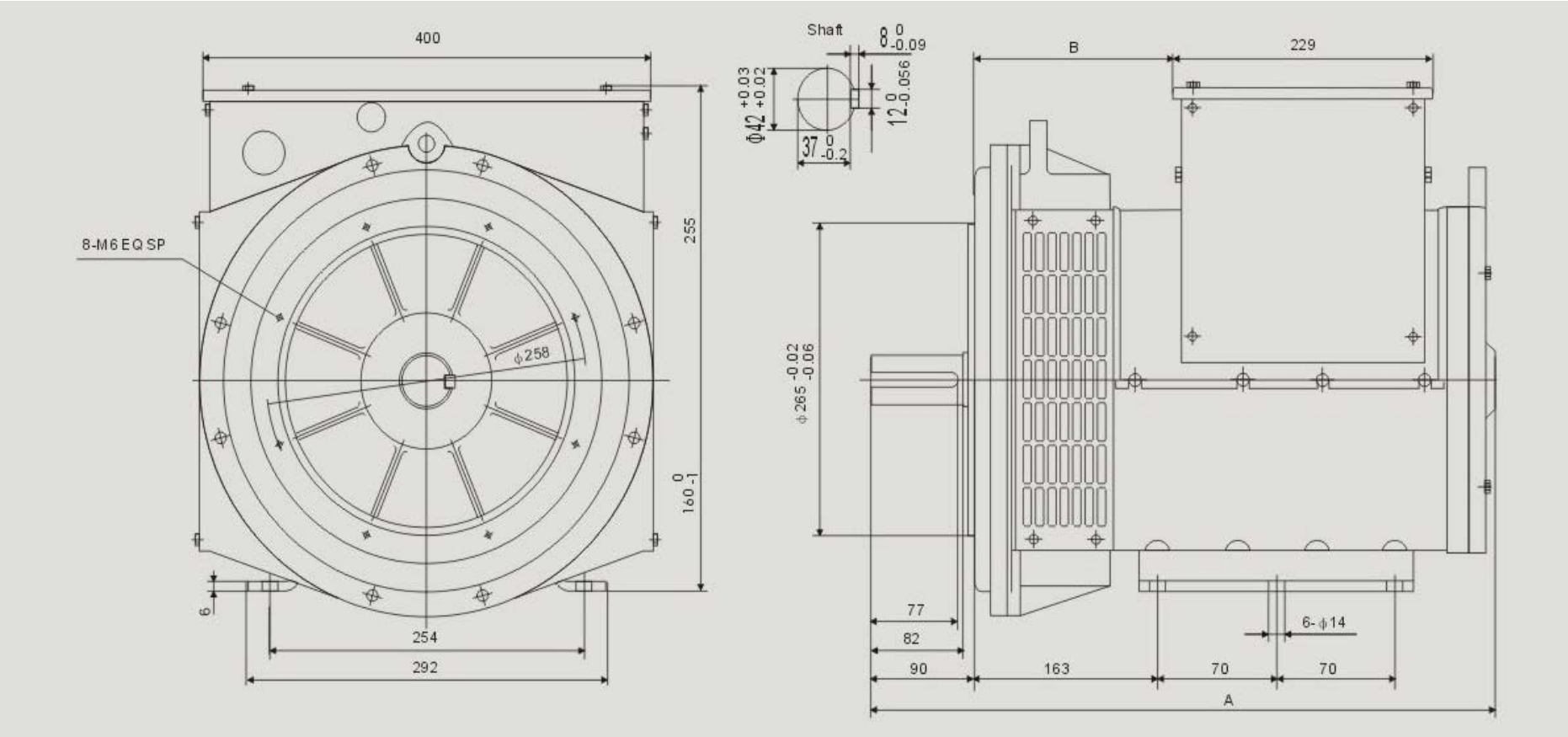
Outline for MPA 164 B-D（Double-bearing)